1. 실외부 (프론트 바디)

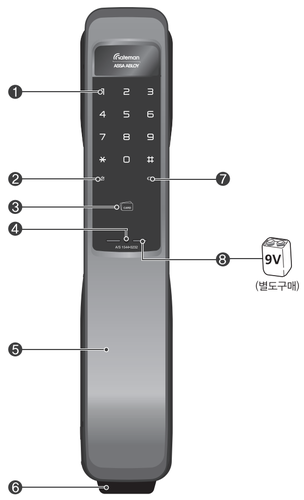

※ 제품의 일부 디자인 (번호판 덮개 등) 및 모델명은 시리즈별로 다를 수 있습니다.

2. 구성품 안내

기본 구성품

실외부(프론트바디)

실내부(메인바디)

모티스

스트라이크

- 사용설명서
- 시공지본
- 건전지 4개
- 카드키 4개
- 제품보증서
- 경보스티커
- 스크류
- 샤프트/고정핀

별매품

- 통신팩
- 리모컨

3. 제품규격

구 성 품		제 품 사 양	비 고
실외부(프론트바디)		82(W)X397(H)X76(D)mm, Al DC/ABS	정격전압: DC 6V / 동작온도: -15~55℃
실내부(메인바디)		87(W) X 400(H) X 77(D)mm PC	센서동작온도(고온): 55℃
건전지		1.5V AA(LR6) 알카라인 건전지4개(1일 10회 사용기준 1년 사용가능)	
제품의 종류		직류, 비내화형, 온도센서식, 비열쇠식, 주키도어록(D-NF-T-NK-M)	
옵션	리모컨	무선	옵션(별도구매)
	통신팩	무선 보안 시스템	옵션(별도구매)

※ 사용기간은 건전지 수명에 따라서 다소 차이가 날 수 있습니다.

4. 실내부 (메인 바디)

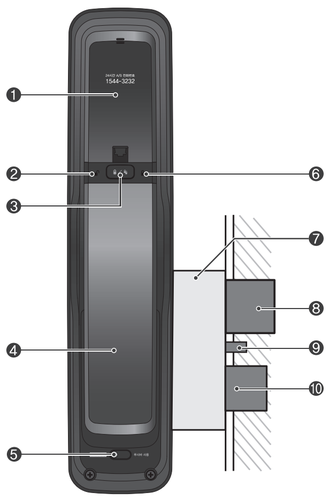

5. 각부의 명칭 – 실외부 (프론트 바디)

❶	번호판	❷	데드볼트 걸림램프
❸	카드키 터치부	❹	RESET 홀
❺	물바	❻	네임태그
❼	건전지 교체램프	❽	비상전원 공급단자

6. 각부의 명칭 – 실내부 (메인 바디)

❶	건전지 덮개	❷	열림상태 램프
❸	잠금버튼	❹	푸시바
❺	푸시바 잠금 스위치	❻	닫힘상태 램프
❼	모티스	❽	데드볼트
❾	문상태 감지센서	❿	렛치볼트

7. 아이콘 설명

- 사용자 비밀번호: 일반모드 관리용 비밀번호로, 가장 기본으로 사용하는 비밀번호입니다.
- 마스터 비밀번호: 마스터 모드로 전환 시, 모든 설정을 위해서 반드시 입력해야 하는 관리용 비밀번호 입니다.
- 방문자 비밀번호: 일정 기간 방문하는 사람을 위해 사용자 비밀번호와 다른 비밀번호로 설정할 수 있습니다.
- 일회용 비밀번호: 한번만 사용 가능한 비밀번호이며, 1회 사용 후 자동 삭제됩니다.
- 사 용 자 번 호 : 마스터 모드에서 사용자 개별 관리를 위해 각 사용자에게 부여하는 번호로 01, 02....와 같이 두 자릿수로 입력할 수 있습니다.

	손바닥으로 실외부의 번호판 터치부를 터치합니다.
✱	실외부의 번호판에서 ✱버튼을 입력합니다.
#	실외부의 번호판에서 #버튼을 입력합니다.
Ⓡ	실내부의 건전지 덮개를 열고, Ⓡ(등록)버튼을 입력합니다.
CARD	실외부의 카드키 터치부에 카드키를 입력합니다.
U PIN CODE	실외부의 번호판에서 **사용자 비밀번호**를 입력합니다.(4~10자리)
M PIN CODE	실외부의 번호판에서 **마스터 비밀번호**를 입력합니다.(4~10자리)
V PIN CODE	실외부의 번호판에서 **방문자 비밀번호**를 입력합니다.(4자리 숫자만 가능)
O PIN CODE	실외부의 번호판에서 **일회용 비밀번호**를 입력합니다.(4자리 숫자만 가능)
UN	실외부의 번호판에서 **사용자 번호**를 입력합니다.(2자리 숫자만 가능)
	추가 설정을 위해 ✱을 눌렀을 때, 되돌아가는 범위 입니다.

8. 기능설명

푸시풀 도어록

푸쉬풀은 밀고 당기는 작음 힘으로도 문을 열고 닫을 수 있어 평소에는 남녀노소 편리하게 사용할 수 있고 유사시는 빠르게 탈출을 돕는 최고의 솔루션입니다.

스마트에티켓 기능

동작음 없이 도어록을 사용할 때 편리합니다. 번호판을 길게 3초동안 터치한 후 비밀번호 등을 입력하면 됩니다.(일회성 기능)

엿보기 방지 허수기능

비밀번호 입력 전이나 후에 아무 번호(허수)를 입력할 수 있는 보안강화 기능입니다. 사용자는 이 기능을 이용해 비밀번호 노출에 대한 불안감을 줄일 수 있습니다.

외부 강제잠금 기능

실외에서 기능을 설정하면 내부에서 문을 열고 나갈 때 침입 경보음이 울리는 보안강화 기능입니다.

내부 강제잠금 기능

실내에서 기능을 설정하면 밖에서 비밀번호, 카드키, 지문 등 인증수단을 사용할 수 없도록 무력화 시키는 보안강화 기능입니다.

자동잠금/수동잠금 설정

문을 닫으면 자동으로 잠기는 문 단속 기능입니다. 설정을 통해 수동으로 잠기도록 할 수 있습니다.

9. 기능설정 (일반모드)

일반모드는 누구나 편리하게 도어록 설정이 가능한 모드입니다. 사용자 비밀번호 외에 2개(방문자, 일회용)의 비밀번호와 부가기능을 설정할 수 있습니다. **(공장출하 시 일반모드로 설정)**

사용자 비밀번호 ✱ 계속 / Ⓡ 종료												
	1	2	3	4	5	6	7	8	9	10	11	12
등 록	Ⓡ	U 새로운	Ⓡ									
카드키 카드키 등록은 40개까지 가능												
등 록	Ⓡ	CARD 모든 키	Ⓡ									
방문자 비밀번호												
등 록	U PIN CODE	Ⓡ	1	#	1	#	V PIN CODE	#	✱	Ⓡ		
삭 제					3	#	U PIN CODE	#	✱	Ⓡ		
일회용 비밀번호 1회 사용 후 자동 삭제												
등 록	U PIN CODE	Ⓡ	2	#	1	#	O PIN CODE	#	✱	Ⓡ		
삭 제					3	#	U PIN CODE	#	✱	Ⓡ		
모든 카드키 삭제												
삭 제	U PIN CODE	Ⓡ	3	#	U PIN CODE	#	✱	Ⓡ				
도어락 설정-모드변경												
변 경	U PIN CODE	Ⓡ	4	#	1	#	M PIN CODE 새로운	#	M PIN CODE 한번 더	Ⓡ		
도어락 설정-자동잠금 설정												
설 정	U PIN CODE	Ⓡ	4	#	2	#	1	#	✱	Ⓡ		
해 제							3	#	✱	Ⓡ		

도어락 설정-음량 설정												
고 음	U PIN CODE	Ⓡ	4	#	3	#	1	#	✱	Ⓡ		
저 음							2	#	✱	Ⓡ		
무 음							3	#	✱	Ⓡ		
리모콘 등록 및 삭제 리모컨 등록 가능 개수 : 5개												
등록	U PIN CODE	Ⓡ	8	#	8	#	1	#	SET 버튼	#	✱	Ⓡ	리모컨의 SET버튼
삭제							3	#	U PIN CODE	#	✱	Ⓡ
홈 네트워크												
등 록	U PIN CODE	Ⓡ	9	#	1	#	잠금 열기	#	✱	Ⓡ		
삭 제					3	#	U PIN CODE	#	✱	Ⓡ		

※ 음성안내 기능: 작동시 동작상태와 기능설정 방법을 음성으로 안내하는 기능이 제공되므로, 더욱 쉽고 편리하게 사용할 수 있습니다.(기능 설정 진행시, 잘못된 사용이나 입력을 방지하기 위해 음성안내에 따라 진행해 주세요.)

※ SET '연동대기' 단계에서 리모컨의 SET버튼을 눌러주세요. (왼쪽 그림 참조)

10. 카드키로 문 열기

카드키 입력

11. 비밀번호로 문 열기

손바닥 터치 → 비밀번호 입력 → 손바닥 터치 → ✱버튼 입력

12. 내부 / 외부에서 문 열기

외부에서 문 열기

실외부의 물바를 앞으로 잡아당기면 문이 열립니다.

내부에서 문 열기

실내부의 푸시바를 앞으로 밀면 문이 열립니다.

푸시바 잠금기능 설정하기

실내부의 푸시바 아래에 있는 푸시바 잠금 스위치를 **'푸시바 잠금'** 위치로 옮기면 푸시바 잠금 기능이 설정됩니다.

푸시바 잠금기능 해제하기

'푸시바 사용' 위치로 옮기면 푸시바를 앞으로 밀어 문을 열 수 있습니다.

13. 스마트에티켓 기능으로 문 열기

동작음 없이 도어록을 사용할 때 편리합니다. 번호판을 길게 3초동안 터치한 후 비밀번호 등을 입력하면 됩니다.(일회성 기능)

3초간 손바닥 터치 → 사용자 비밀번호 입력 후 손바닥 터치 또는 카드키 입력

14. 문 잠그기

자동잠금으로 설정된 경우 내부/외부에서 문 잠그기

5초 내장된 자동잠금 센서가 있어 문을 닫으면 5초 이내에 자동으로 문이 잠깁니다.

수동잠금으로 설정된 경우 내부에서 문 잠그기

수동잠금 설정상태에서 문을 닫은 후 잠금버튼을 누르면 문이 잠깁니다.

수동잠금으로 설정된 경우 외부에서 문 잠그기

손바닥으로 실외부의 번호판을 살짝 터치하면 문이 잠깁니다.

제품보증서 (고객용)

일련번호 (11자리)				제품구입가	
모델명				열쇠기술료 (설치비 등)	
고객정보	성명		설치정보	상호명	
	전화			설치자	
	H.P			연락처	
				설치일	
	주소				

- **보증기간은 설치일 기준 1년입니다.**
- 정확히 기재된 제품보증서가 없으면 A/S발생 시 유상처리되오니 반드시 간직해주시기 바랍니다.
- 제품 설치 시 제품에 기재 된 일련번호를 확인하여 꼭 제품보증서에 기입하시기 바랍니다.
- 본 제품보증서는 설치점용, 고객용 2장으로 구성되어 있으며, 작성된 고객의 정보는 마케팅 목적으로 활용될 수 있습니다.
- 게이트맨 고객센터(365일 24시간 상담): 1544-3232

Gateman ASSA ABLOY

절취선

제품보증서 (설치점용)

일련번호 (11자리)				제품구입가	
모델명				열쇠기술료 (설치비 등)	
고객정보	성명		설치정보	상호명	
	전화			설치자	
	H.P			연락처	
				설치일	
	주소				

- **보증기간은 설치일 기준 1년입니다.**
- 정확히 기재된 제품보증서가 없으면 A/S발생 시 유상처리되오니 반드시 간직해주시기 바랍니다.
- 제품 설치 시 제품에 기재 된 일련번호를 확인하여 꼭 제품보증서에 기입하시기 바랍니다.
- 본 제품보증서는 설치점용, 고객용 2장으로 구성되어 있으며, 작성된 고객의 정보는 마케팅 목적으로 활용될 수 있습니다.
- 게이트맨 고객센터(365일 24시간 상담): 1544-3232

Gateman ASSA ABLOY

MEMO

15. 외부 강제잠금 설정/해제하기

비밀번호로 외부 강제잠금 설정하기

U PIN CODE 손바닥으로 실외부의 번호판을 살짝 터치한 후 등록된 사용자 비밀번호를 입력하고, 번호판에서 #버튼을 5초간 누르면 '삑'소리가 3번 나면서 외부 강제잠금 기능이 설정됩니다.

카드키로 외부 강제잠금 설정하기

CARD 등록된 카드키를 카드키 터치부에 5초간 입력 하면 '삑'소리가 3번 나면서 외부 강제잠금 기능이 설정됩니다.

외부 강제잠금 해제하기

외부 강제잠금이 설정되어 있을 시 실외부에서 정상적인 인증으로 문을 열면, 외부 강제잠금 기능이 자동으로 해제됩니다.

16. 내부 강제잠금 설정/해제하기

내부 강제잠금 설정하기

문이 닫힌 상태에서 잠금버튼을 5초간 누르면, '삑' 소리가 3번 나면서 내부 강제잠금 기능이 설정됩니다

내부 강제잠금 해제하기

푸시바로 내부에서 문을 열거나, 문이 닫힌 상태에서 잠금버튼을 5초간 누르면 삑소리가 3번 나면서 내부 강제잠금 기능이 해제됩니다.

절취선

MEMO

17. 경보 기능

침입 • 파손 경보 발생

침입: 문 잠김 상태에서 문틈을 벌려 침입 시 경보음이 울립니다.

파손: 실외부 제품을 강제로 분리 할 경우 경보음이 울립니다.

고온 경보 발생

화재 발생 시 내부의 온도를 감지하여 경보음 발생과 함께 잠금상태를 자동으로 해제하며, 내부 강제잠금 모드로 설정인 된 경우도 고온 경보가 발생하면 자동으로 잠금해제가 됩니다.

침입 • 파손경보/고온경보 해제하기

방법 ❶ 등록된 사용자 비밀번호를 입력합니다.

방법 ❷ 등록된 카드키를 카드키 터치부에 입력합니다.

18. 3분 락(LOCK) 상태 표시

등록되지 않은 사용자 비밀번호나 카드키를 연속 5회 입력하면 3분 LOCK 모드가 작동되어 3분 동안 실외부에 모든 버튼이 작동되지 않습니다.

3분 락(LOCK) 해제하기

방법 ❶ 푸시바를 밀어 문을 엽니다.

방법 ❷ 잠금 버튼을 누릅니다.

방법 ❸ Ⓡ 버튼(등록)을 누릅니다.

19. 허수기능으로 문 열기

허수번호는 무제한으로 입력 가능합니다.

손바닥 터치 → 아무번호(허수)와 사용자 비밀번호 입력 또는 사용자 비밀번호와 아무번호(허수) 입력 → 손바닥 터치

20. 건전지 교환방법 및 교환시기 알림

1:1 실제크기
1.5V 알카라인 AA 건전지

제품의 건전지는 1.5V **알카라인 AA(LR6)** 사이즈 4개를 사용하며, 1일 10회 사용을 기준으로 1년간 사용이 가능합니다. (알카라인 정품 건전지를 사용하십시오.)

실외부의 건전지 교체 램프에 빨간색 불이 들어오면서, 경고 멜로디("따르릉~ 따르릉~ 비켜나세요~")가 울리면 건전지를 가능한 신속히 교환하시고, 반드시 모든 건전지를 교환해 주시기 바랍니다. 건전지가 완전히 방전된 경우 도어락이 잠기지 않습니다.

21. 건전지 방전 시 비상 전원 공급방법

9V건전지 접촉 → 손바닥 터치 → 사용자 비밀번호 입력 후 손바닥 터치 또는 카드키 접촉

22. 주의사항 및 참고사항

- 단체 납품인 경우 구성품이 내용과 다를 수 있습니다.
- 비밀번호나 키를 처음 등록하거나 바꾸실 때는, 실수로 문이 잠길 수도 있으니 반드시 문을 열어 둔 상태에서 등록하십시오.
- 새로운 비밀번호, 키 등록 시 이전에 등록된 비밀번호, 키는 자동으로 삭제됩니다.
- 비밀번호는 주기적(3개월 정도)으로 변경하여 사용하시고, 타인에게 노출 시 즉시 비밀번호를 재등록하여 주시기 바라며, 부주의에 의한 책임은 회사가 지지 않습니다.
- 비밀번호, 키 등록을 완료한 후 반드시 등록된 비밀번호, 키로 문이 잘 열리는지 확인하십시오.
- 고객님의 보안을 위하여 반드시 제조사에서 공급하는 전용키만을 등록 후 사용하시기 바랍니다.
- 제공된 키외에 교통카드, 신용카드(교통카드기능) 또는 휴대폰 등의 등록 및 사용으로 인한 피해는 회사가 책임지지 않습니다.
- 키 분실 시 또는 키를 소지하지 않을 경우를 대비하여 반드시 비밀번호를 등록하시기 바랍니다.
- 비상상황을 대비하여 푸시바 잠금사용 조작방법을 숙지하시기 바랍니다.
- 동작음 제거 후에도 예리음 및 경보음은 발생합니다.
- 자동잠금기능에 의해 문이 잠겼더라도 반드시 다시 한번 문의 잠김 여부를 체크하시기 바랍니다.
- 내부 강제잠금이 설정된 상태에서는 실외부에서 어떠한 키나 비밀번호도 작동하지 않습니다.
- 외부 강제잠금이 설정된 상태에서는 내부에서 문을 열면 침입경보음이 울립니다.
- 외부 강제잠금이 설정된 상태에서 실외부에서 정상적인 인증으로 문을 열면 기능이 자동으로 해제됩니다.
- 자동잠금이 제대로 동작되지 않은 상태에서 문이 열리면 침입경보음이 발생할 수 있습니다.
- 직사광선에 실내부(메인바디)가 장시간 노출되면 온도센서가 작동하여 경보음이 발생할 수 있습니다.
- 3가지 경보음 (따순경보음, 침입경보음, 고온경보음)은 전부 소리가 다릅니다.
- 3분 락(LOCK) 기능이 작동 중에도 경보 기능은 정상 동작됩니다.
- 3분 락(LOCK) 기능이 작동되면 재가동 후에도 설정이 유지되며, 실내부 버튼을 제외한 어떠한 버튼도 동작하지 않습니다.
- 3분 락(LOCK) 기능중료 후 비밀번호를 통한 인증 시 보안을 위하여 허수기능은 작동하지 않습니다. (단, 정상인증 후부터는 허수기능이 작동.)
- 건전지 장착 시 반드시 ⊕, ⊖ 단자를 확인하고 끼우십시오.
- 건전지 역 삽입 시 누액이나 파열이 발생할 수 있으므로 주의하십시오.
- 건전지 수명이 다하면 건전지를 교환하고, 사용하지 않은 전지와 사용중이거나 사용이 완료된 전지를 혼용하지 마십시오.
- 홈오토메이션이나 비디오폰을 연동하여 사용하고 있는 경우에는 IoT나 스마트리빙서비스를 동시에 사용할 수 없습니다.

23. 기능설정 (관리자를 위한 마스터모드)

마스터모드는 관리자(마스터)만 도어록 설정이 가능하고 다른 사용자에게 출입권한을 제공할 수 있는 모드입니다. 사용자 비밀번호 30개, 카드키 40개, 일회용 비밀번호 개별등록 및 삭제가 가능해 출입자를 효율적으로 관리할 수 있습니다.

마스터 비밀번호 변경 ✱ 계속 / Ⓡ 종료													
	1	2	3	4	5	6	7	8	9	10	11	12	13
변 경	M PIN CODE	Ⓡ	1	#	M PIN CODE 새로운	#	M PIN CODE 한번 더	#	✱	Ⓡ			
사용자 비밀번호 UN 01~30													
등 록	M PIN CODE	Ⓡ	2	#	1	#	UN	#	U PIN CODE	#	✱	Ⓡ	
삭 제					3	#	UN	#	✱	Ⓡ			
카드키 UN 01~40													
등 록	M PIN CODE	Ⓡ	3	#	1	#	UN	#	CARD 카드키	#	✱	Ⓡ	
삭 제					3	#	UN	#	✱	Ⓡ			
일회용 비밀번호													
등 록	M PIN CODE	Ⓡ	4	#	1	#	O PIN CODE	#	✱	Ⓡ			
삭 제					3	#	M PIN CODE	#	✱	Ⓡ			
모든 인증수단 삭제 (마스터 비밀번호는 제외)													
삭 제	M PIN CODE	Ⓡ	5	#	M PIN CODE	#	✱	Ⓡ					
도어락 설정-모드변경													
변 경	M PIN CODE	Ⓡ	6	#	1	#	U PIN CODE 새로운	#	U PIN CODE 한번 더	Ⓡ			

도어락 설정-자동잠금 설정												
설 정	M PIN CODE	Ⓡ	6	#	2	#	1	#	✱	Ⓡ		
해 제							3	#	✱	Ⓡ		
도어락 설정-음량 설정												
고 음	M PIN CODE	Ⓡ	6	#	3	#	1	#	✱	Ⓡ		
저 음							2	#	✱	Ⓡ		
무 음							3	#	✱	Ⓡ		
리모콘 등록 및 삭제 리모컨 등록개수 : UN 01~05												
등록	M PIN CODE	Ⓡ	8	#	8	#	1	#	UN	#	SET 버튼	#	✱	Ⓡ
삭제							3	#	UN	#	U PIN CODE	#	✱	Ⓡ
홈 네트워크												
등 록	M PIN CODE	Ⓡ	9	#	1	#	잠금 열기	#	✱	Ⓡ		
삭 제					3	#	M PIN CODE	#	✱	Ⓡ		

※ 모드 변경 시 등록되어 있던 모든 키와 번호는 삭제됩니다.

※ 홈네트워크 등록/삭제 메뉴는 통신팩을 삽입한 상태에서만 동작합니다.

24. 사용상 주의사항

- 비가 들이치는 실외에 설치하지 마시고, 장시간 직사광선에 노출 되는 곳, 습기와 염분이 많은 곳(바닷가 등)에는 설치를 권장하지 않습니다.
- 임의로 분해 및 재조립할 경우, 작동 이상은 물론 위험이 발생할 수 있으니 절대 분해하지 마십시오.
- 제품에 이물질이 묻지 않도록 청결을 유지하여 주시고, 물을 직접 뿌려 청소하거나 벤젠, 신나, 알코올 등 화학약품으로 닦지 마십시오.
- 임의의 도구를 사용하여 제품에 무리한 충격을 가하지 마십시오.
- 비밀번호, 모든 키 관리에 유의하십시오.
- 외출 시, 문이 제대로 잠겼는지 반드시 확인해 주십시오.
- 부상을 입을 수 있으니 부딪히지 않도록 주의하십시오.
- 결로가 심한 환경에서 사용 시 제품 성능에 문제가 발생할 수 있습니다.

※ 위의 사항을 지키지 않을 경우, 사용자의 부상이나 재산 피해가 발생할 수 있습니다.

25. 고객지원 및 피해 보상기준

제품에 이상이 발생한 경우 고객센터(1544-3232)로 연락하시어 A/S를 받으시기 바랍니다. 품질보증기간 내에는 무상 A/S입니다. 단, 소비자 부주의 및 조작 미숙 (비고장성 장애)으로 인한 A/S 발생 시 또는 품질보증 기간이 경과한 후에는 유상 A/S 입니다.
A/S 받으실 때 정확히 기재된 제품보증서가 없을 경우 원활한 A/S를 받지 못할 수도 있으니 반드시 보관하시기 바랍니다.

제품보증 기간은 **구입후 1년** 입니다.

소비자 피해유형		보 상 내 역	
		보증기간 이내	보증기간 이후
정상적인 사용상태	구입 후 1년 이내 고장 발생 시	무상	유상
	동일 하자에 대해 2회 발생 시	무상	유상
	동일 하자에 대해 3회 이상 발생 시	제품교환	유상
	수리용 부품이 없는 경우	제품교환	제품교환 (의뢰 감가 상각에 의함)
소비자의 고의 및 과실	건전지 교환 잘못, 입력방법 미숙 등의 사용자 실수에 의한 출장시	유상	유상
	건전지 등 소모품 교환	유상	유상
	제품의 본래 목적 이외의 사용으로 인한 고장 및 손상	유상	유상
	고의 또는 소비자 직접설치, 분해, 수리로 인한 고장 및 파손	유상	유상
	비밀번호 입력 누락 시 파손할 경우	유상	유상
화재, 천재 등에 의한 고장 및 손상		유상	유상
외부환경에 의한 고장 및 손상(결로, 비, 장시간 직사광선, 습기/염분이 많은 곳 등)		유상	유상

※ 유상수리비는 부품실비이므로 별도의 출장비를 받습니다.

※ 본 피해보상규정은 재정경제부고시 소비자피해보상규정을 따릅니다.

26. 서비스 신청전 확인사항

	증 상	확 인 사 항
기본동작	전원이 들어오지 않습니다.	– 건전지가 제대로 끼워져 있는지, (⊕⊖)극성은 제대로 맞게 삽입되었는지 확인하십시오. – 방전된 건전지나 불량 건전지가 아닌지 확인하십시오.
	동작시키면 잠시 켜지다가 곧 다시 아무런 반응이 없습니다.	– 건전지에 충분한 전력이 남아있지 않습니다. 건전지를 교체하십시오.
	등록한 비밀번호로 인증은 되지만 문은 열리지 않습니다.	– 다른 잠금장치가 있는 것은 아닌지 확인하십시오. – 문과 문틀 사이에 이물질이 있을 수 있으니 문 사이를 확인하십시오. – 인증 후 예리음이 발생하면서 문이 열리지 않을 경우에는 데드볼트가 스트라이크에 걸린 경우일 수 있으니 문을 흔든 후 재시도하십시오.
번호판 및 모든키	비밀번호 또는 키가 등록되지 않습니다.	– 등록을 위해 Ⓡ버튼을 누른 후 모드 종료시간이 지나도록 비밀번호를 입력하지 않으면 입력이 취소됩니다. – 번호판이 켜져 있는 시간 이내에 비밀번호를 입력하십시오. – ✱이나 #은 비밀번호로 사용할 수 없습니다. – 비밀번호는 4자리에서 10자리까지만 등록하여 사용 가능합니다. – 일부 지원하지 않는 키이거나 고장난 키일 수 있습니다. 제공된 키로 등록해보시기 바랍니다.
경보음(소리)	제품을 사용할 때 동작은 되나 아무런 소리가 나지 않습니다.	– 음량조절 기능을 사용하여 설정을 변경하여 주십시오.
	제품을 만지다가 갑자기 '삐이익~ 삐이익~'하는 침입경보음이 계속 발생합니다.	– 문 상태 감지센서를 잘못 동작시켰을 경우 침입경보로 인식되어 경보음이 발생할 수 있습니다. 평상시와 동일한 방법으로 비밀번호를 입력하시면 경보음이 해제됩니다.
	'따르릉 따르릉 비켜나세요~'하는 멜로디가 나옵니다.	– 건전지 교체시기를 알리는 멜로디입니다.1.5V 건전지 4개를 모두 새로운 건전지로 교체하여 주십시오.
자동잠금	자동잠금이 되지 않습니다.	– 제품 출하 시 기본 설정은 자동 잠금 입니다. – 자동/수동 설정 상태를 확인하십시오. – 수동으로 설정된 경우에는 실외부에 번호판을 터치하면 문이 잠깁니다.
	자동잠금이 되다가 띠또띠또 예리음이나며 잠금이 되지 않습니다.	– 문 이상에 의한 증상일 수 있으니 문 점검을 먼저 받으십시오.

Gateman ASSA ABLOY

사용설명서

PASS Series

카드형 주키 / 패스 시리즈

메인바디 측면의 11자리 시리얼넘버(일련번호)가 없거나 훼손이 되어 있으면 정상적으로 유통된 제품이 아니며, 향후 A/S 발생 시 불이익을 받을 수 있습니다.

(문의전화 : 1544-3232)

이 기기는 가정용(B급) 전자파적합 기기로서 주로 가정에서 사용하는 것을 목적으로 하며, 모든 지역에서 사용할 수 있습니다.

본 제품은 국내 판매용입니다.
대한민국 이외의 지역에서 본 제품이 판매 또는 사용되어질 경우 A/S를 비롯한 제품의 정상적인 품질보증이 이루어지지 않을 수 있습니다.
Korean domestic market only.
Unauthorized overseas sales and use cannot guarantee the quality and service.
此产品仅适用于韩国市场 。
该产品在韩国以外未经授权使用和销售,
不能保证质量和售后服务。

⚠ 주 의

본 제품은 비열쇠식 도어록으로 고장시 도어록 일부를 파손할 수 있습니다.

인증 표시사항

- 인증받은자의 상호 : 이사아블로이코리아 주식회사 아이레보

구 분	사 양	구 분	사 양
기기명칭	RFID/USN용 무선기기	모델명	G-SUIT simple+
인증번호	R-CMM-iRe-NOVA100-FH	송신주파수	13.5605MHz
수신주파수	13.5605MHz	공중선출력	10m 거리에서 93.5dBuV/m이하
전파형식	A1D	통신방식	단신방식
채널수	1	변조방식	ASK
사용환경	온도 : -15~55℃ / 습도 : ~95%	전원	DC 6V

※ 본 제품의 기능과 디자인은 품질향상을 위하여 사전 예고없이 변경될 수 있습니다.

ISL-2003-00-015

www.egateman.co.kr